HF	REACH	RoHS

保密等级(秘密)

NO.		CONTENT	DATE
AMEND	A0	NEW	20230821
	A1	更新HQ码	20230927
	A2	更新HQ码(PVT)	20231007
	A3		
	A4		

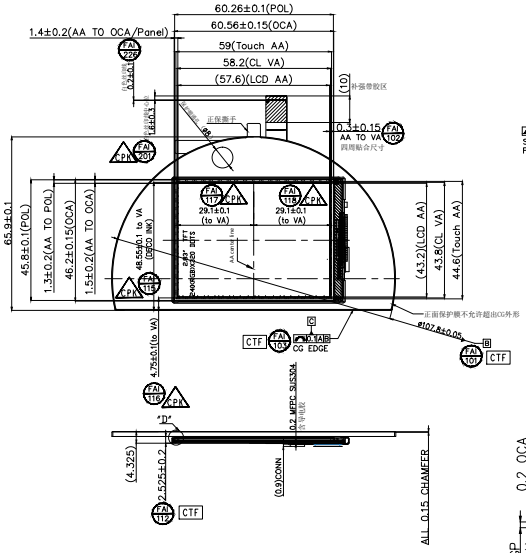

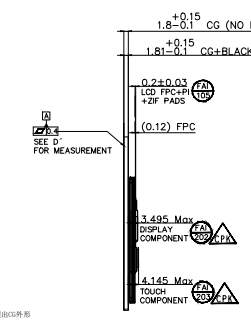

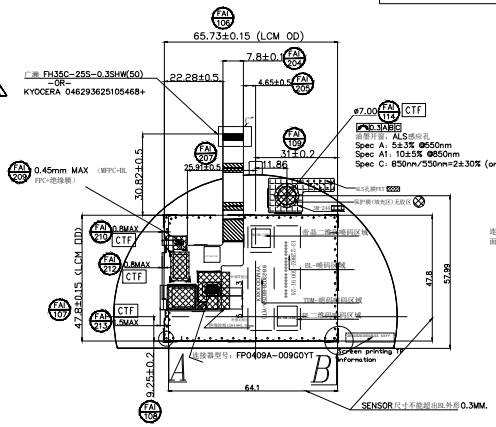

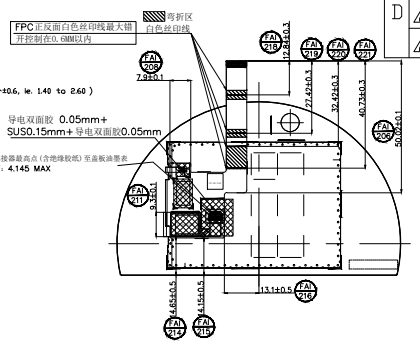

成品明码区：98-23028-6875A-Y(T) (此为固定成品型号)
YYMDD XXXX---- 规则如下表：

(YY)	日期-年	年份,2位数,取当年年份的最后两位数.(如2022,取22)								
(M)	日期-月	月份,1位数,1~9月相对应1~9，A,B,C相对应10~12月								
(DD)	日期-日	日期,2位数,生产当日日期，01~31								
(XX)	车间代码	注口车间	A1	A2	A3	A4	B1	B2	B3	B4 .....
		定磁车间	T1	T2	T3	T4	T5	T6	T7	T8 .....
(XX)	车间线别代码	线体	A白班车间线体(1~7)				B夜班车间线体(1~7)			详见线体代码表
		例如	A3为白班3线				B3为夜班3线			

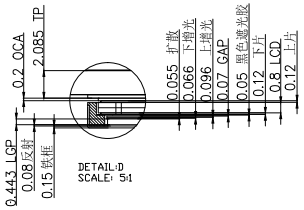

平面度，轮郭度测量点位图
Detailed D 1:1

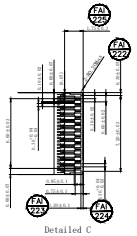

Detailed C
4:1

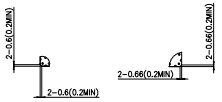

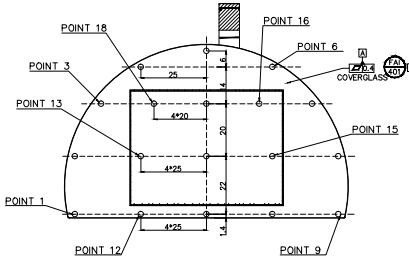

正面

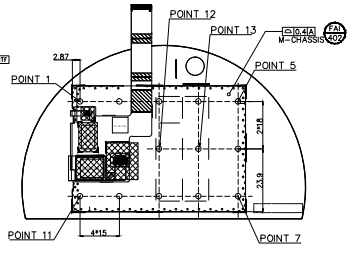

背面(油墨面)

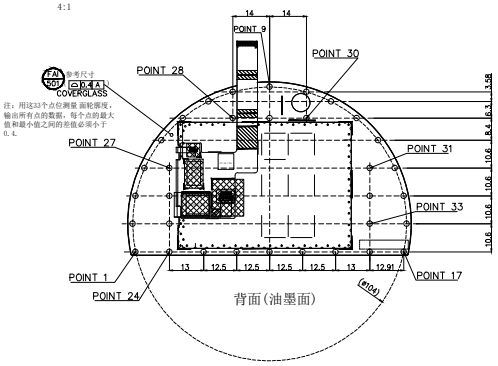

背面(油墨面)

帝晶二维码喷码规则

二维码格式:DM码如图：（需要使用白色油墨）;规格7*7(±1mm).

示例：

条码显示内容为： 华勤料号+生产日期+流水码+厂别+版本(共26码)
条码内容：HQ70101001C80 8806 00001 DJ 01
A2 13位HQ料号 日期 流水号 厂别 版本号

01-13：料号(13码)HQ70101001C80(固定不变，“0”为数字0)
14-17：生产日期(4码，年1码最后一位，月1码，日两码，例2018年8月6号为8806，月份从1到12是123456789 ABC)
18-22： 流水号(5码，使用16进制0~F，首位不能使用F，最大数值为EFFFF=983039)
23-24： 厂别(2码，固定厂商英文缩写的前两个字母);帝晶光电为：DJ
25-26：版本(2码，指物料的版本如00或01，物料版本一般量产后不再变更),此批我司为首批交付，固定为01

PIN NO	DINFINATION
1	GND
2	(TOUCH_ID)1.8V
3	TP_INT_L
4	TP_RST_L
5	TP_SCL
6	TP_SDA
7	TP_VCC_3V3
8	NC
9	GND

BL to Connector stack

0.9mm	connector
0.12mm	MFPC
0.05mm	conductive PSA
0.15mm	stiffener SUS
0.05mm	conductive PSA
	BL (back)

CG (1.8mm)
OCA1 (125um)
Top ITO (0.05mm)
OCA2 (50um)
Bot ITO (0.05mm)
OCA3 (200um)
LCM (2.05mm)

PIN	Symbol
1	LEDA
2	LEDK
3	NC
4	VCI_3V3
5	IOVCC_1V8
6	RST_L
7	CS_L
8	GND
9	CLK
10	GND
11	WRX
12	MOSI
13	GND
14	MISO
15	TE
16	GND
17	LED_PWM
18	TOUCH ID
19	TP_INT_L
20	TP_RST_L
21	GND
22	TP_SCL
23	TP_SDA
24	NC
25	TP_VCC_3V3

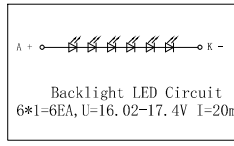

Backlight LED Circuit
6*1=6EA,U=16.02-17.4V I=20mA

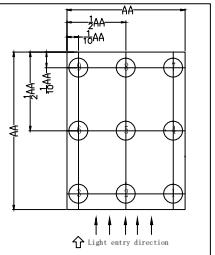

Schematic diagram of optical test points

技术参数:
1.产品结构:G+FF+LCM(TLCM);
2.CG材料:2D,T=1.8MM
3.显示类型:2.83英寸TFT，自然黑色。
4.LCD型号:ZH028IA-01A (0.8T),IC model:JD9851;
5.模组视角:从4个方向测量液晶显示屏的视角 CR>10， 80° /80° / 80° /80° (min);
6.FPC匹配连接器：FH35C-25S-0.3SHW(50);
7.背光LED:6 LED,6S1P(全球专利)。电流和电压:Vf = 16.02-17.4V,If=20mA;
8.LCM中心亮度:520 cd /m²(MIN), 600 cd /m²(TYP);
TLCM中心亮度:220 cd /m²(MIN), 260 cd /m²(TYP);
均匀性:70% min,75% typ @9points;
NTSC:65%MIN 70%TYP;CR:1000:1 min/1200:1 typ
色坐标(CEI1931): X = 0.3127±0.03,Y = 0.329±0.03。
9.存储温度:-30℃~80℃，工作温度:-20℃~70℃;
10.尺寸标记:FAI为关键尺寸，需全部测量并CPK管控,CPK≥1.33 ;()需要时测试引用大小;
11.未标记尺寸公差:±0.2;
12.建议模块后部与机箱(无泡沫、PET)间隙不小于0.3mm。
13.环保要求:ROHS、HF、REACH;
14.FOG料号：83-02825-6875A-Y(T)

说明:
1.产品结构：G+FF，2D
2.CG材质：光丽-福耀 Tinted Glass 1.8T，CS>450Mpa,Dol>8um,CT<16.5，
四轴弯曲：X轴4PB(B10)>450 Mpa（上跨距20mm,下跨距40mm，四杆直径6mm，压制速度2mm/Min）；
小球跌落球规格:160g，φ60mm亚克力球，16cm,按如图所示点位共20点各一次
表面AF处理，初始水滴角>=110°，与m0000（日本）钢丝棉摩擦2000次后，水滴角>100°
试验压力：1Kg负载；压头尺寸：20mm*20mm，行程：40mm，速度：40cycle/min，测试2000次（一次来回算两次），
油墨区不管控水滴角度
3.ALS感应孔油墨:HZH TIC18-T13963H
4.TP IC型号:Goodix GT911；通道数：9RX*12TX;
5.CG-VA透过率：43.2%±5%(400~780nm平均值)
6.黑色墨水:
总油墨厚度：a.Total BM1+BM2 thickness, Ta ≤ 14um ；b.Peak BM1+BM2 thickness, Tb ≤ 16um .
BM1墨水:HZH TIC18-711;
BM2墨水:HZH PPW-720-J;
丝印线白墨水:HZH PPW-120
OD≥5;油墨阻抗>10^{10}欧姆;
BM2油墨表面达因值（达因笔）
TLCM出货OQC≥40 Dyne（擦拭后）,FATP组装厂IQC≥38 Dyne（擦拭后）
油墨附着力≥4B（用3M8898胶带测试）
7.存储温度:-30℃~80℃，工作温度:-20℃~70℃;
8.环保要求:ROHS、HF、REACH;
9.BM Color cLab Spec (cLab = Color L, a, b. SCI mode)
L*: 25.5, a*: 0.08, b*: -0.31, deltaE: ≤1.0 .
Notes:If IQC/OQC measurements detected L* ≥ 26.0, verify if printing on the wrong side (air side).

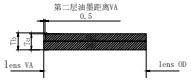

Customer approve	DJN 帝晶光电 SHEN ZHEN DJN PHOTOELECTRIC TECHNOLOGY CO.,LTD			
	Model No	98-23028-6875A-Y(T)	Part No	SZA4819
	Drawing Title	全贴合成品	Drawn	蔡坤	A2
	Drawing No	D-RD-219-23	Checked	贾霄	Unit MM
	Scale 1:1	第三视角	Approve	童格	Page 1/1