符合客户环保要求	无卤	REACH	RoHS2.0

保密等级(秘密) 符合(MSP-L-008-001)有毒有害物质管控标准)

NO.		CONTENT	DATE
AMEND	A0	NEW	20230816
	A1	成品取消喷码; 取消固定胶带; 标签纸用量改为3/120.	20240125
	A2	FPC上去掉丝印白油	20240327

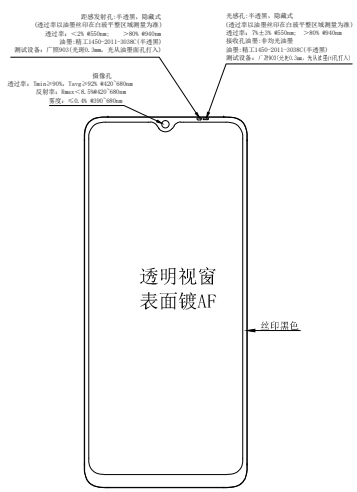

丝印效果图

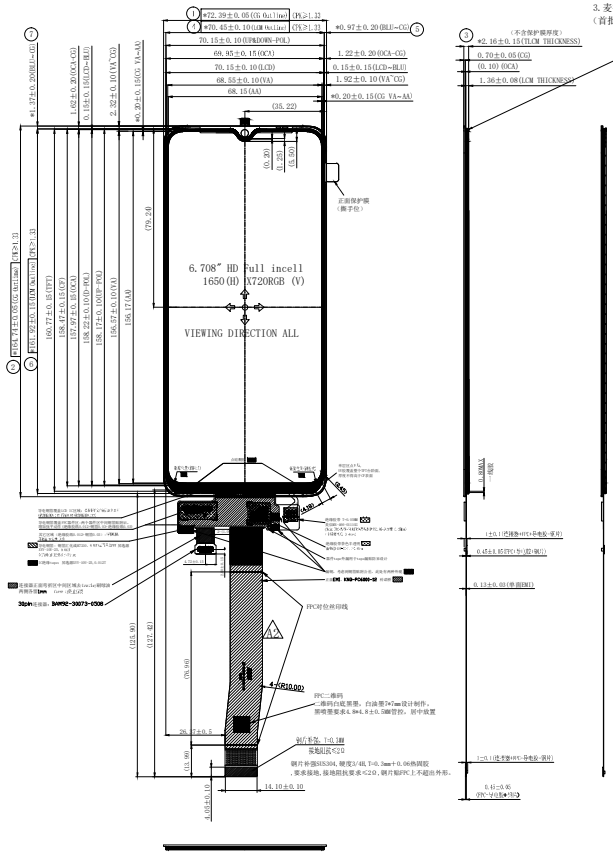

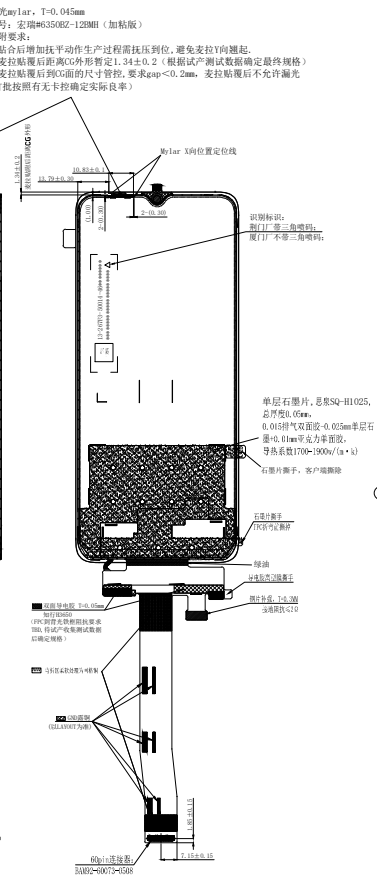

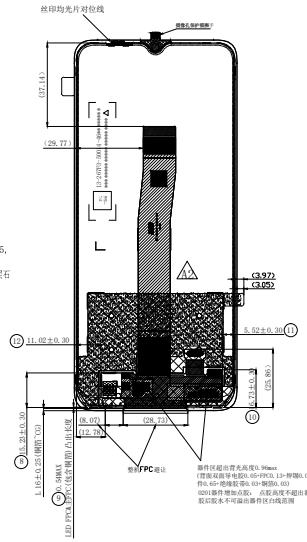

60PIN连接器PIN定义			
63	Powerpin GND		
61	Powerpin GND	62	Powerpin GND
1	LEDA	60	MIPI_LANE0_P
2	NC	59	MIPI_LANE0_N
3	LCM_LEDK_1	58	GND
4	LCM_LEDK_2	57	MIPI_LANE1_P
5	TE	56	MIPI_LANE1_N
6	LCM_RST	55	GND
7	CABC/PWM	54	MIPI_CLK_P
8	Error_Flag_PIN	53	MIPI_CLK_N
9	EINT_CTP	52	GND
10	SCLK	51	MIPI_LANE2_P
11	MISO	50	MIPI_LANE2_N
12	MOSI	49	GND
13	CS	48	MIPI_LANE3_P
14	GPIO_CTP_RSTB	47	MIPI_LANE3_N
15	LCD_VIO18	46	GND
16	LCM_AVDD	45	LCD_NTC
17	LCM_AVEE	44	GND
18	NC	43	PRX_TUNER_BP1_BUS6
19	VIBR_PMU	42	PRX_TUNER_BP1_BUS7
20	USB_CC1	41	PRX_TUNER_BP1_BUS8
21	GND	40	ANT_CHECK
22	MICBIAS0	39	VIO18
23	MIC+	38	LTE_VFE28
24	MIC-	37	USB_CC2
25	GND	36	GND
26	USB_DM	35	PRX_SAR_SENSOR
27	USB_DP	34	NCCAPSENSOR
28	GND	33	GND
29	SPK+	32	SPK-
30	SPK+	31	SPK-
65	Powerpin VBUS	64	Powerpin VBUS
66	Powerpin VBUS		

30PIN连接器PIN定义			
31	Power PIN VBUS	32	Power PIN VBUS
1	GND	30	GND
2	SPK+	29	SPK-
3	SPK+	28	SPK-
4	GND	27	GND
5	USB_DP	26	NCCAPSENSOR
6	USB_DM	25	PRX_SAR_SENSOR
7	GND	24	GND
8	MIC-	23	USB_CC2
9	MIC+	22	LTE_VFE28
10	MICBIAS0	21	VIO18
11	GND	20	GND
12	USB_CC1	19	ANT_CHECK
13	GND	18	PRX_TUNER_BP1_BUS8
14	NC	17	PRX_TUNER_BP1_BUS7
15	VIBR_PMU	16	PRX_TUNER_BP1_BUS6
34	Power pin GND	33	Power pin GND

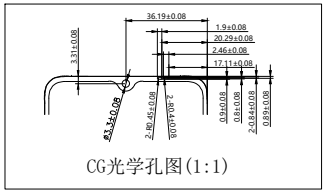

CG光学孔图(1:1)

半成品料号：83-46760-1452B

Notes(TLCM):

1. Display Type: 6.708"HD+ TDDI(Cell T=0.3mm，720x1650);
2. LCD Driver IC:FT8057;
3. Backlight: 16 Chip-White LED(0.42T Silicate),21mA/LED;
4. W/O CG Luminance: 400cd/m2(TYP.),350cd/m2(MIN.)（中心点）;
5. White (X,Y): x=0.30±0.025,y=0.315±0.025;
6. Viewing Direction L/R/U/D: 80/80/80/80°;
7. General Tolerance: ±0.20;
   Unless Otherwise Specified Tolerance of Radius:±0.3;
8. Connector type : BAM92-60073-0508 ;
9. * CRITICAL DIMENSION;( ):Referance dimension;
   CPK CONTROL POINT:CPK≥1.33;
10. 翘曲度≤0.3mm;
11. 环保要求：ROHS+HF+REACH;
12. NTSC:65% Min,69.5% Typ;
13. POL :UP 0.076(TAC),DOWN 0.077(TAC);
14. OPERATING TEMPERATURE:-20° C TO 70° C;
    STORAGE TEMPERATURE:-30° C TO 80° C;
15. 模组背面离机壳建议有0.3mm或以上的间隙;
16. FPC上的EMI屏蔽膜边缘截面是非绝缘体,机壳上的元器件要注意避开（不能接触到）。
17. CG背面油墨表面能同时满足酒精擦拭前≥32，酒精擦拭后≥36（Arcotest 达因笔，两个标准均为5秒内收缩不超过20%）；

NOTES:

1. Glass：0.70mm 熊猫MN228
   折射率1.51，光弹系数27.2
   CS≥700Mpa，DOL≥40μm，CT≤67MPa
   4PB B10≥600Mpa（跨距18/36mm，压轴直径6mm，速度10mm/min）
   落球规格：65g钢球，CG从可视区域内缩10mm，按九宫格均匀分布，每个点击打3次，从5cm开始，依次高度为：10，15，20，25cm 逐步增加，直到失效为止；判定标准：CG高度15cm
   表面硬度≥7H(9.8N)
2. VA穿透率>90%，雾度<1%
3. AF coating(蒸镀)在CG正面，正面水滴角≥110°；
   单CG背面油墨表面能满足酒精擦拭前≥34，酒精擦拭后≥36（Arcotest 达因笔，两个标准均为5秒内收缩不超过20%）
4. CG翘曲度≤0.25mm
5. CG油墨阻抗≥10^{8}Ω(1kV)，所有油墨不导电
6. CG印刷黑色，油墨厚度≤15um(平均值)
7. CG油墨OD值≥4
8. CG油墨附着力≥4B，油墨区域(包括IR孔，摄像头孔区，指示灯区域等)做完高温高湿后不能脱落
9. 带“ * ”标记尺寸为CPK 管控;
10. Lens过程保护膜面阻抗10^{8}~10^{11}且符合小米保护膜规范，撕掉保护膜后不得有背胶、硅油残留;
    Lens以及保护膜脏污、划伤、杂质点等须满足小米的相关标准
11. 环保要求：产品材料必须满足ROSH和REACH标准，无卤;
12. 该产品与前壳实配，配合效果需满足对应的小米外观、性能、测试检验等标准;
13. 相关可靠性测试需满足终端小米CG测试标准;

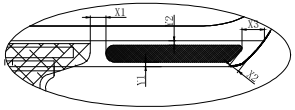

硅酮胶点胶示意图

点胶摊开后区域标示:
X1（点胶区域"铜箔边缘）1.0mmMAX管控，不允许溢胶到铜箔上;
X2（点胶区域"玻璃边缘）0.0MAX管控，不允许溢胶;
X3（点胶区域"玻璃边缘）2.0MAX管控，不允许溢胶;
Y1（点胶区域"CF）0.4±0.4管控，不允许上CF;
Y2（点胶区域"玻璃边缘）0.4±0.4管控，不允许溢胶;
胶水和盖板接触面积内饱和度70%min

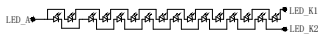

LED CIRCUIT DIAGRAM
2*8=16pcs
VF=22.8±1.2V, IF=21*2mA

Customer approve	DJN 帝晶光电 DJN OPTRONICS TECHNOLOGY CO., LTD				
	Model No	9A-3R067-1452B	Part No	SZA5459	
	Drawing Title	Notch成品	Drawn	方兵	A2
	Drawing No	D-RD-217-23	Checked	周家乾	Unit MM
	Scale 1:1	第三视角	Approve	唐锐	Page 1/1