符合客户环保标准 RoHS

保密等级(秘密)

NO.		CONTENT	DATE
AMEND	A0	NEW	20250801
	A1	图纸更新	20250804
	A2	FPC外形缩小，更新ID定义	20250806
	A3	更新背光	20250809
	A4	背光增加遮光胶，更新资料	20250819
	A5	1.铁框材质更新为SUS201；2.IC更改为FL7715；3.增加R角标注；4.修改NTSC规格为56%TYP；	20250820
	A6	IC变更为ILI9881	20250903
	A7	更新客户料号为5072AA000014	20250912
	A8	框贴泡棉更新为ZJS-060SR	20251016
	A9	1.更新TP供应商为晓明智能；2.更新正面保护膜	20251106
	B0	VA区内缩1.05MM	20251201
	B1	正面保护膜内缩距盖板外形5MM	20251204
	B2	正面保护膜正式签样外形确认	20251215

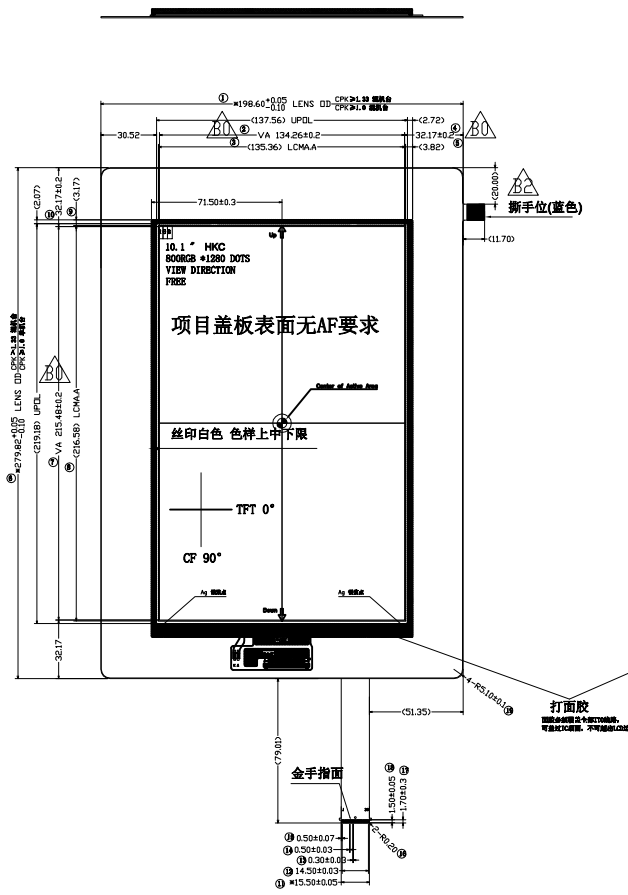

正面图

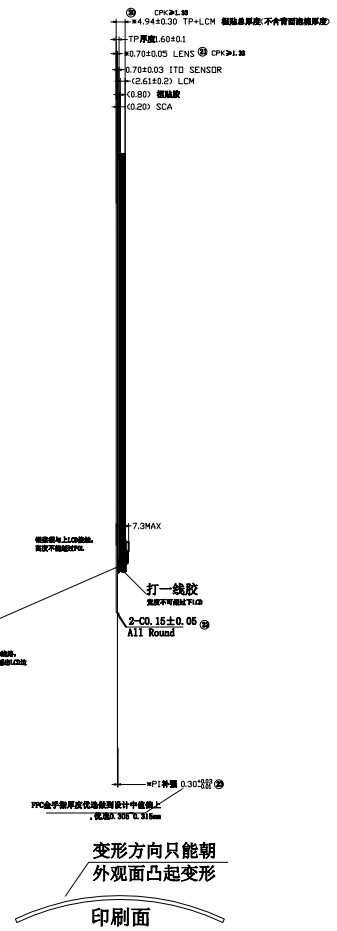

侧面图

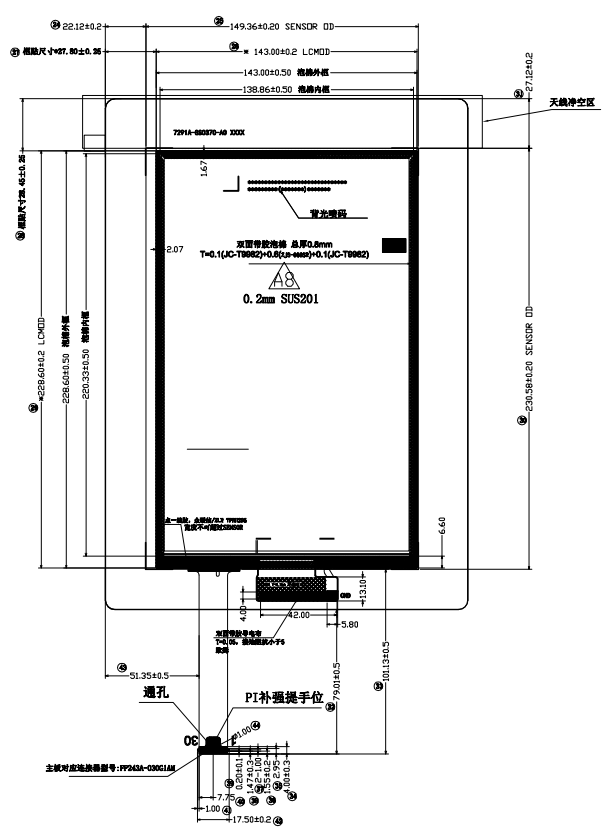

背面图

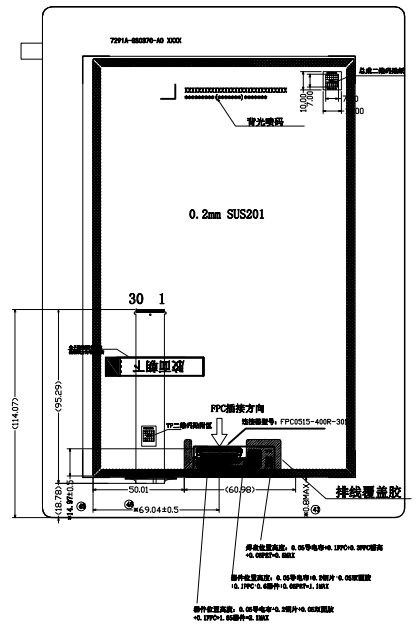

FPC弯折图

FPC折弯TP面朝下出货

TP逻辑图

Pin	Name
1	GND
2-11	RX1-RX10
12-13	GND
14-29	TX1-TX16
30	GND

LCM PIN

1	NC
2	VDD
3	VDD
4	GND
5	Reset
6	NC
7	GND
8	MIPI-TDN2
9	MIPI-TDP2
10	GND
11	MIPI-TDN1
12	MIPI-TDP1
13	GND
14	MIPI-TCN
15	MIPI-TCP
16	GND
17	MIPI-TDN0
18	MIPI-TDP0
19	GND
20	MIPI-TDN3
21	MIPI-TDP3
22	GND
23	NC
24	NC
25	GND
26	NC
27	NC
28	NC
29	NC
30	GND
31	LED-
32	LED-
33	NC
34	NC
35	ID0=1(1.8V) 如果
36	ID1=0(0V) 如果
37	NC
38	NC
39	LED+
40	LED+

TLCM 技术标准:
1. DISPLAY TYPE: 10.1" TFT LCD ,IPS
2. DISPLAY MODE: transmissive Normally Black
3. Panel:HKC QP101BS03-1 ,DRIVER IC: ILI9881C-A5T00G1
4.VIEWING DIRECTION: ALL 80/80/80/80 (TYP) 75/75/75/75 (MIN)
5. LCM (White 9 AVG 1/6) :
Brightness: 250cd/m² MIN ; 300cd/m² TYP(用CA-410测,中心点亮度)
Chromaticity: 0.27+/-0.03;0.29+/-0.03.
Uniformity:75%(MIN) 80% (TYP)
NTSC:52% (min) 56% (typ)
对比度: 800 (min) 1000 (typ) Gamma:2.2+/-0.3 (Gray20~Gray240)(待测试确认)
6. BACK LIGHT: 28 chip white LEDs(7串4并) If=100mA(25mA/LED),Vf=19.6V~22.4V
7. OPERATING TEMP: -0° C TO 50° C,STORAGE TEMP: -10° C TO 60° C
8. * Critical Parameter,() ref Parameter,[] cpk Parameter ;cpk Parameter 和Critical Parameter IQC需每批次检验
Unspecified Tolerances:+0.30mm
Modification mark:
9. 黑黑胶激活率要求≥70%
10. 所有材料环保要求需满足最新龙旗有毒有害物质限制清单。

TP技术要求:
1. Lens材质:采用0.7mm厚度,2D盖板，材质：旭硝子AS2;
2. Lens生产要求:
①正反面保镀膜用低粘,保护膜的撕膜静电要求：≤500V
②表面硬度≥6H/750g 测试条件：minoan橡皮擦，1000g力，速度40cycle/min，测试行程40mm，在镀膜面往复测试2500来回； DOL≥10um，CS≥550Mpa，B10≥600Mpa;
3.厚度0.7mm以上平面翘曲度≤对角线尺寸*1‰ （最大平面度≤0.5mm）,要求所有翘曲方向为朝外观面，即（龟翘）
4.VA区穿透率≥90%(550nm)，TP视窗透过率≥90%；雾度(Haze)≤1%;
5.单层油墨厚度控制按叠层要求，非透光区不能透光或针孔；产品底部黑框OD值测试>4.5(设备漏光导致测试偏差，测试片真实OD值需>5)；黑色油墨厚度<14um，白色油墨厚度<24um
6.油墨附着力≥4B；100℃±2℃纯净水；水煮24H，常温放置2小时后进行附着力测试，油墨附着力≥3B；油墨印刷后的所有制程中涉及等离子制程，必须使用氮气等离子，不允许使用大气等离子.
7.钢球冲击：钢球直径32mm,重量130g，高度45cm，能量0.5733J,中心点三次跌落不能破裂;
8.采用 X-Rite 341测试仪器测试CG油墨的不透明性（OD值）：黑 OD≧5.0
9.油墨阻抗:使用绝缘阻抗测试仪，将档位调整到1000V档,油墨绝缘阻抗值≥1000MΩ/10mm,
在CG背面油墨区选择上下左右量测4点,油墨区域(包括IR孔，摄像头孔区，指示灯区域等)
做完高温高湿后不能脱落;
10.所有尺寸在26℃环境下静置2小时后测得的尺寸；未注尺寸CNC-OD公差按±0.1mm,丝印公差按±0.2mm,
*关键尺寸,()参考尺寸,[]CPK尺寸 ;CPK尺寸IQC需每批次检验。
11.所有材料环保要求需满足最新龙旗有毒有害物质限制清单。
12.正、背面保护膜使用PU膜，防静电，不残胶,胶面防静电阻值10^{9}~10^{11}Ω,保护膜的撕膜静电要求：≤500V.

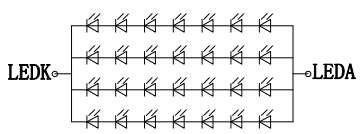

LED CIRCUIT DIAGRAM:
7S4P 28LED
VF=19.6~22.4V ; IF=100mA

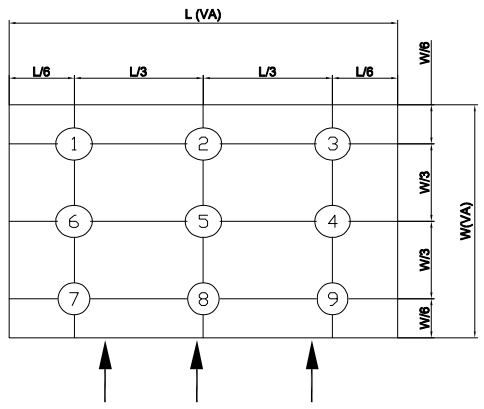

测试光源 点位置图

总成二维码贴纸,尺寸：10*10，二维码尺寸大小：7*7，要求清晰可扫码

使用龙旗25位编码规则		
1~2	固定值	SS
3~14	物料料号	5072AA000014 12位物料料号，10位料号前加0补足12位
15	物料版本	新品为“N”,量产为“P”
16	供应商代码	I（安徽帝晶）
17	供应商产地	A（安徽）
18	供应商线体	按照实际线体: 01——1,02——2,03——3,04——4, 5——5,06——6,07——7,08——8,09——9,10——A, 1——B,12——C,13——D,14——E,15——F,16——G, 7——H,18——J,19——K,20——L,21——M,22——N 23——P,24——R,25——S,26——T,27——V, 8——W,29——X,30——Y,31——Z
19	日期“年”	取当年的最后一位数字
20	日期“月”	1——January,2——February,3——March,4——April,5——May, 6——June,7——July,8——August,9——September, A——October,B——November,C——December
21	日期“日”	01-1,02-2,03-3,04-4,05-5,06-6,07-7,08-8,09-9,10-A ,11-B,12-C,13-D,14-E,15-F,16-G,17-H,18-J,19-K,20-L, 21-M,22-N,23-P,24-R,25-S,26-T,27-V,28-W,29-X,30-Y, 31-Z
22~25	4位系列号	4位系列号，数字及字母（I,O除外） 限制关系：料号+日期，即不同料号不同日期流水从0001起编

HKC+ILI 软件ID

软件ID：0xDA
值为98

各PIN电压范围:
1、VDD:min 3.0V typ 3.2V MAX 3.3V
2、RESET电压需与VDD保持一致

MIPI匹配阻抗要求满足100±10Ω

Customer approve	DJN 帝晶光电 DJN OPTRONICS TECHNOLOGY CO., LTD.			
	Model No	9W-2L0A1-7291A	Part No	SZA6942
	Drawing Title	全贴合成品	Drawn	彭伟峰 B2
	Drawing No	D-RD-XXX-25	Checked	张耀 Unit MM
	Scale 1:1	第三视角	Approve	蔡速贤 Page 1/1